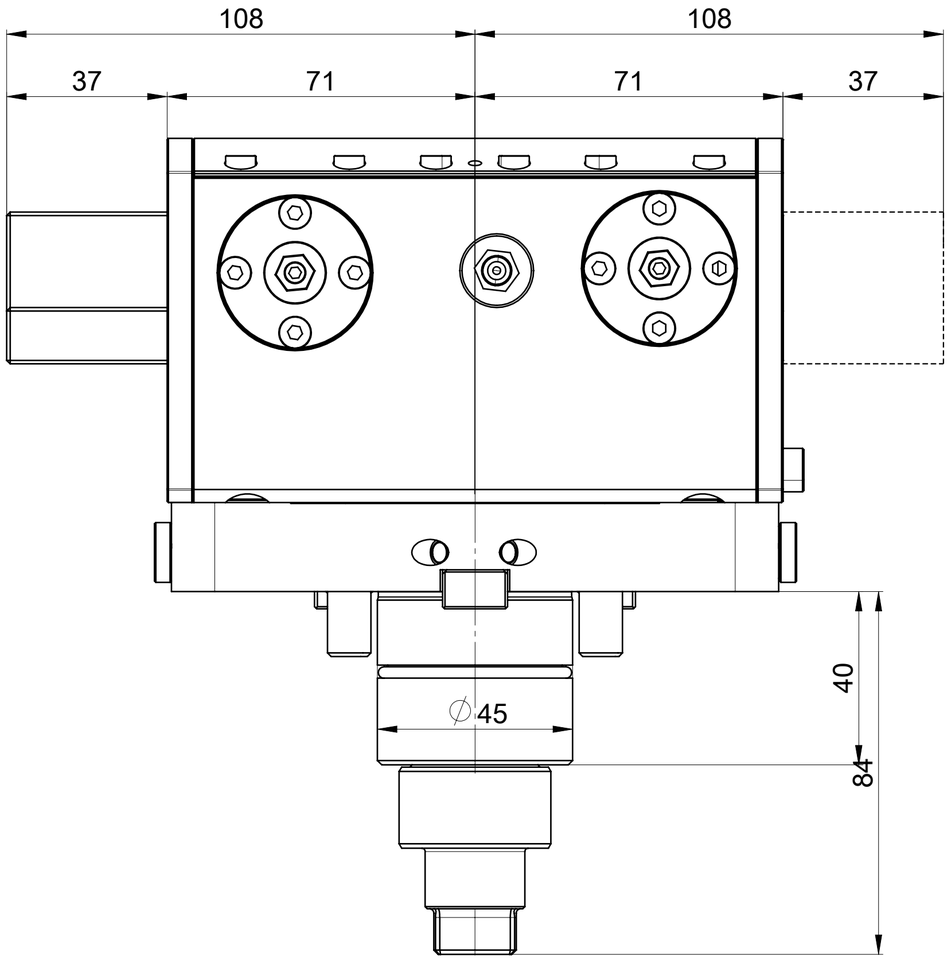


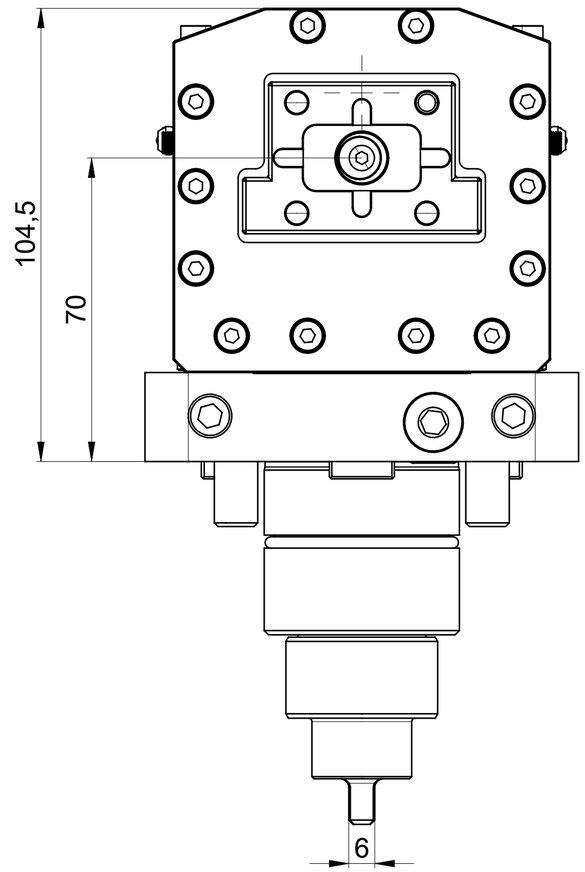


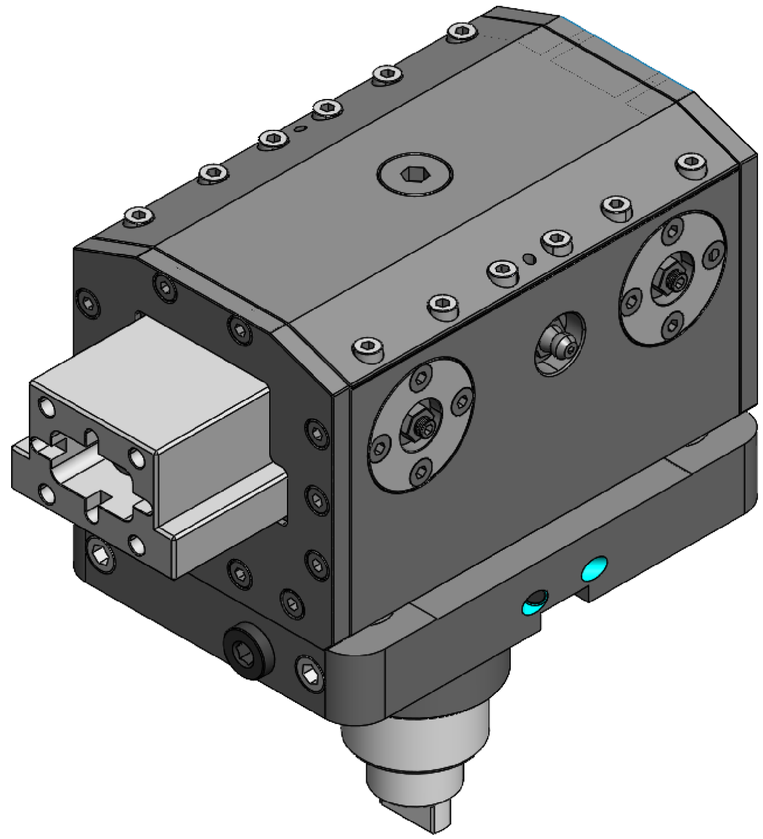

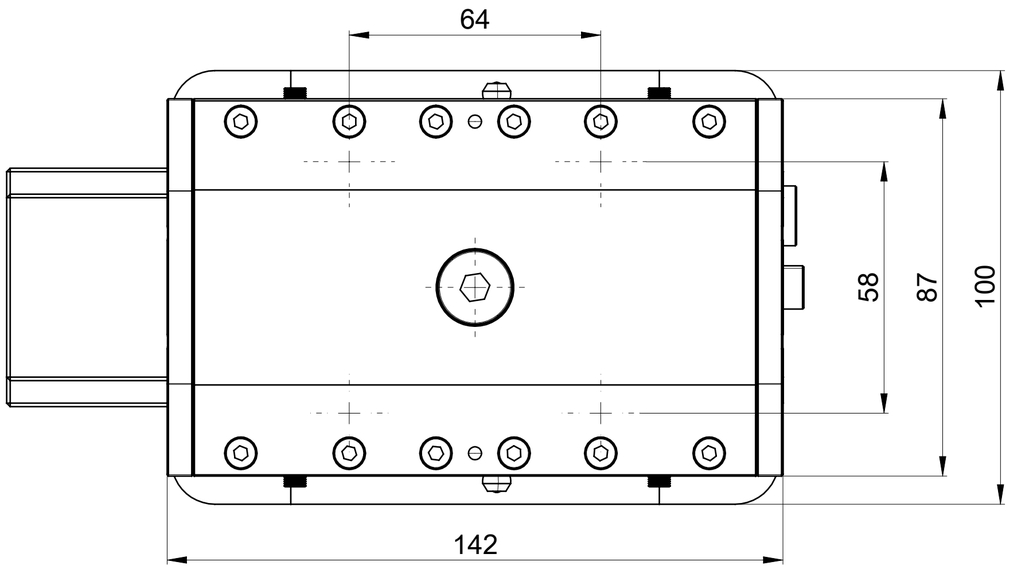


For accessories consult the catalogue in "Related Accessories" on tc.algra.it

Scheda Tecnica
Data Sheet

Codice commerciale
Commercial code

**RRPSTRH35 131UT45P**

Denominazione
Denomination

**Driven tool-Broaching 90°**

ALGRA®

Website

| N° giri<br>Speed max (out) | Refrigerazione<br>Coolant | Rapporto n1:n2<br>Ratio | Input | N° disegno<br>Item code |
|---|---|---|---|---|
| **1000 rpm** | **EC / IC** | 1:1 | **BMT45** | **AMT458T-HP-A** |
| Pressione max<br>Pressure max | Filtrazione<br>Filtration | Coppia max<br>Max torque T2 | Output Range | Peso<br>Weight |
| **8 bar** | **30 µm** | **25 Nm** | **ST35** | **7 kg** |

QUESTO DISEGNO E TUTTE LE INFORMAZIONI CONTENUTE SONO DI NOSTRA PROPRIETA'. NON PUO' ESSERE DIVULGATO O COPIATO SENZA NOSTRA AUTORIZZAZIONE SCRITTA E DEVE ESSERE RESO SE RICHIESTO
THIS DRAWING AND ALL INFORMATION THEREON IS OUR PROPERTY AND MAY BE CONFIDENTAL. IT MUST NOT BE MADE PUBLIC OR COPIED UNLESS AUTHORIZED BY US AND IS SUBJECT TO RETURN UPON REQUEST
DIESE ZEICHNUNG IST UNSER EIGENTUM UND DARF OHNE UNSERE GENEHMIGUNG WEDER VERVIELFÄLTIGT NOCH DRITTEN PERSONEN, INSBESONDERE KONKURRENZFIRMEN AUSGEHÄNDIGT ODER MITGETEILT WERDEN