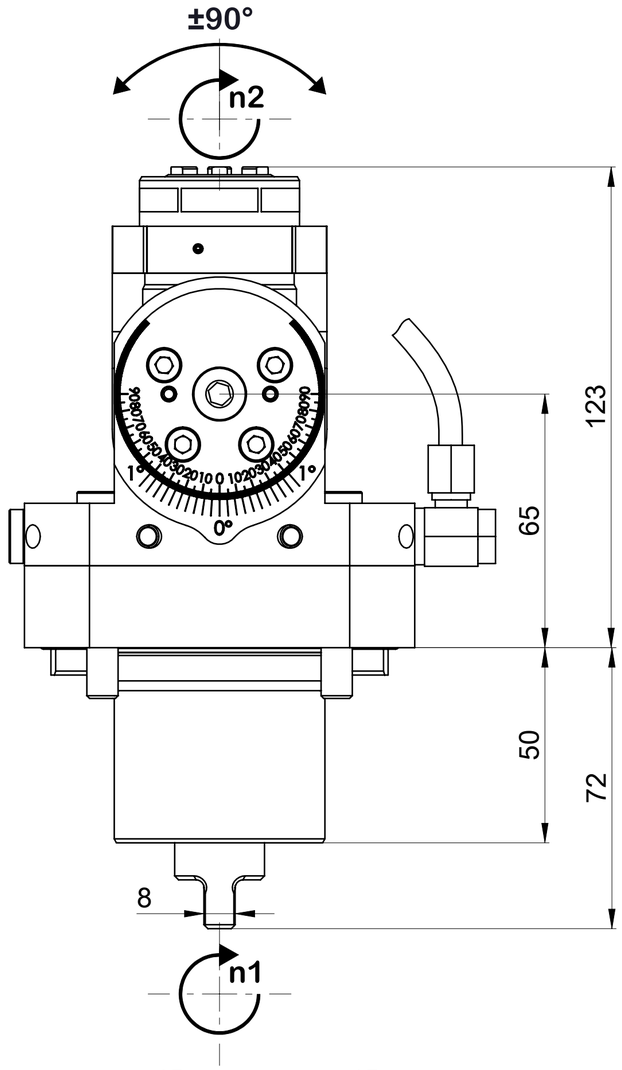

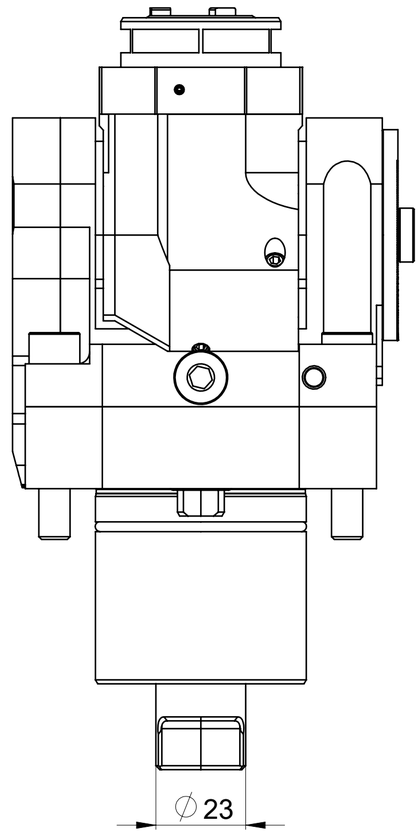

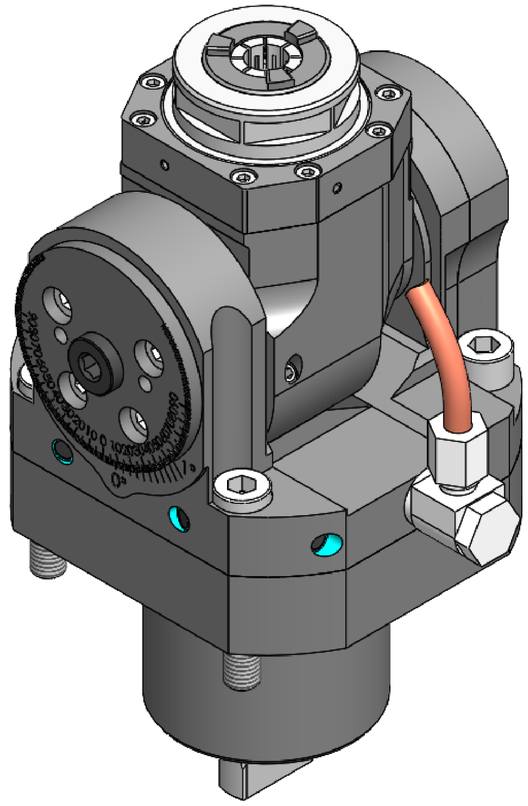

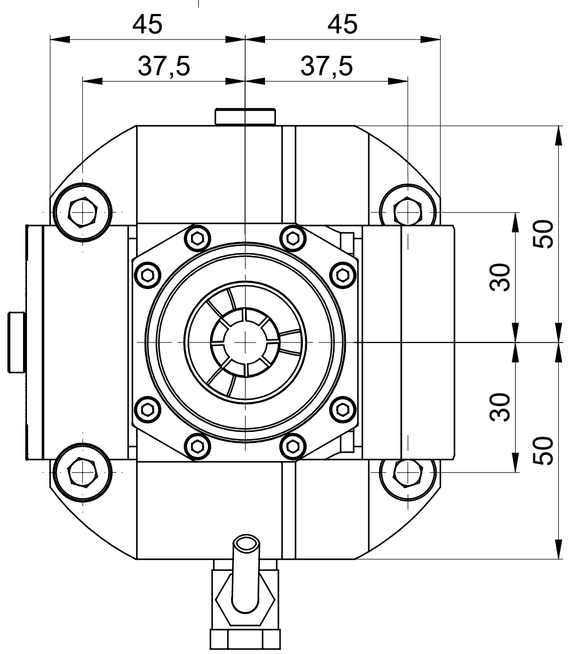

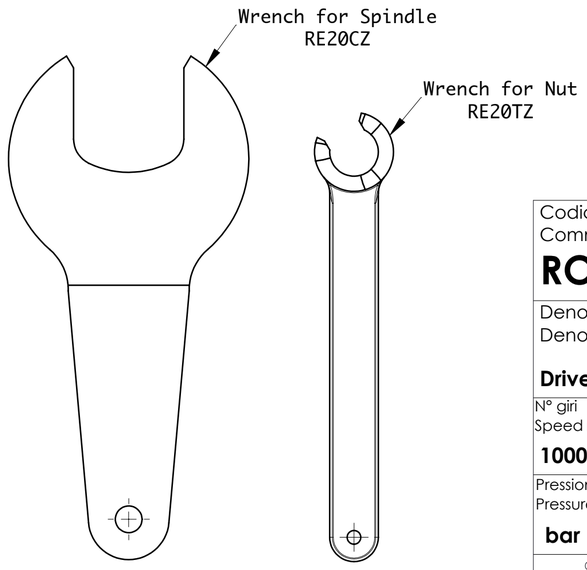

Labyrinth Seal

Scheda Tecnica
Data Sheet

Codice commerciale
Commercial code

ROPPH 20I321UM54

ALGRA®

Website

Denominazione
Denomination

Driven-Tool Adjustable ±90°

N° giri Speed max (out)	Refrigerazione Coolant	Rapporto n1:n2 Ratio	Input	N° disegno Item code
10000 rpm	**EC**	1:1	**M54**	**AMM228H**
Pressione max Pressure max	Filtrazione Filtration	Coppia max Max torque T2	Output / Range	Peso Weight
bar	**µm**	**25 Nm**	**ER20-INT** / **Ø1-Ø13**	**5.242 kg**

QUESTO DISEGNO E TUTTE LE INFORMAZIONI CONTENUTE SONO DI NOSTRA PROPRIETA': NON PUO' ESSERE DIVULGATO O COPIATO SENZA NOSTRA AUTORIZZAZIONE SCRITTA E DEVE ESSERE RESO SE RICHIESTO
THIS DRAWING AND ALL INFORMATION THEREON IS OUR PROPERTY AND MAY BE CONFIDENTAL. IT MUST NOT BE MADE PUBLIC OR COPIED UNLESS AUTHORIZED BY US AND IS SUBJECT TO RETURN UPON REQUEST
DIESE ZEICHNUNG IST UNSER EIGENTUM UND DARF OHNE UNSERE GENEHMIGUNG WEDER VERVIELFÄLTIGT NOCH DRITTEN PERSONEN, INSBESONDERE KONKURRENZFIRMEN AUSGEHÄNDIGT ODER MITGETEILT WERDEN