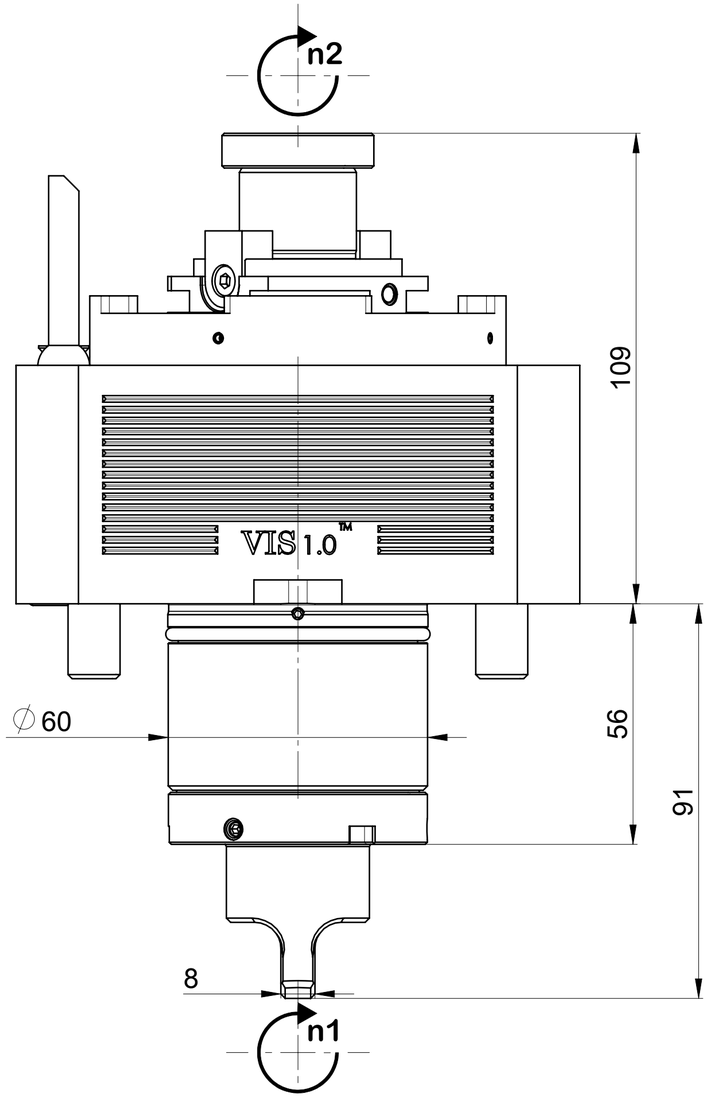

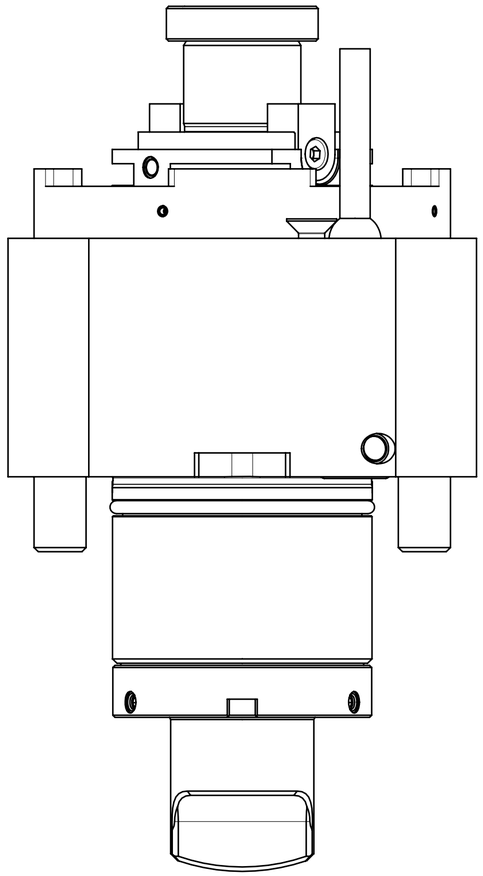

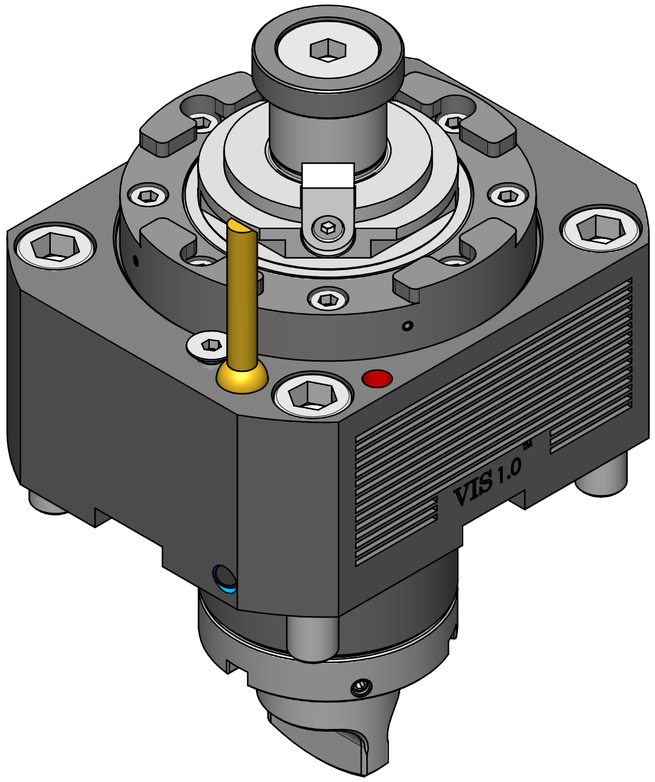

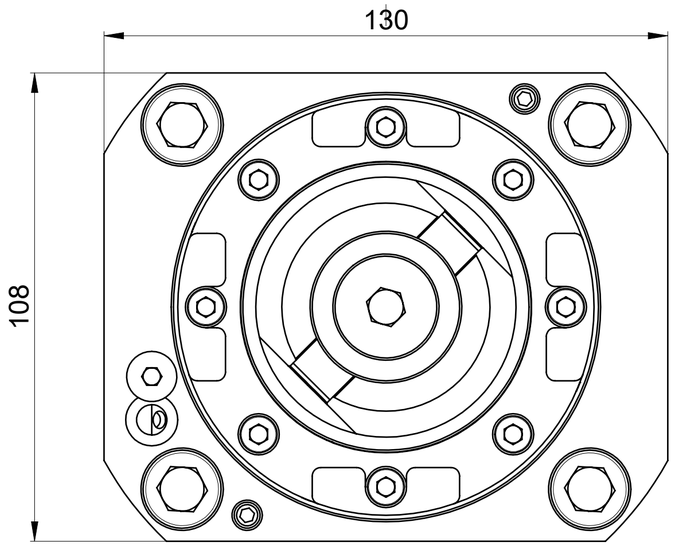

High Speed | Labyrinth Seal | One-hand Wrench | Strengthened Version

Scheda Tecnica
Data Sheet

Codice commerciale
Commercial code

RAPFH 27E121UNLP

ALGRA®

Website

Denominazione
Denomination

Driven tool-Axial 0°

N° giri Speed max (out)	Refrigerazione Coolant	Rapporto n1:n2 Ratio	Input	N° disegno Item code
12000 rpm	**EC**	1:1	**NL**	**ANL178TH**
Pressione max Pressure max	Filtrazione Filtration	Coppia max Max torque T2	Output Range	Peso Weight
bar	**µm**	**120 Nm**	**Ø 27**	**8 kg**

I contenuti di questo disegno non sono vincolanti e si intendono forniti a titolo indicativo. Algra si riserva pertanto il diritto di apportare ai suoi prodotti, in qualsiasi momento e senza preavviso, quelle modifiche che ritenesse utili per migliorarli o per qualsiasi esigenza di carattere costruttivo o commerciale.
The contents in this drawing are not binding and are intended as a guide only. Algra therefore reserves the right to make to its products, at any time and without notice, such changes as it deems useful for improvement or for any constructive or commercial requirements.
Der Inhalt dieser Zeichnung ist nicht verbindlich und dient nur als Anhaltspunkt. Algra behält sich daher das Recht vor, jederzeit und ohne Vorankündigung Änderungen an seinen Produkten vorzunehmen, die es für sinnvoll hält, um sie zu verbessern oder um konstruktiven oder kommerziellen Anforderungen gerecht zu werden.

QUESTO DISEGNO E TUTTE LE INFORMAZIONI CONTENUTE SONO DI NOSTRA PROPRIETA'. NON PUO' ESSERE DIVULGATO O COPIATO SENZA NOSTRA AUTORIZZAZIONE SCRITTA E DEVE ESSERE RESO SE RICHIESTO
THIS DRAWING AND ALL INFORMATION THEREON IS OUR PROPERTY AND MAY BE CONFIDENTAL. IT MUST NOT BE MADE PUBLIC OR COPIED UNLESS AUTHORIZED BY US AND IS SUBJECT TO RETURN UPON REQUEST
DIESE ZEICHNUNG IST UNSER EIGENTUM UND DARF OHNE UNSERE GENEHMIGUNG WEDER VERVIELFÄLTIGT NOCH DRITTEN PERSONEN, INSBESONDERE KONKURRENZFIRMEN AUSGEHÄNDIGT ODER MITGETEILT WERDEN